Lista de Peças & Componentes

lavadoras de alta pressão

L 1600 mono & tri (EKO & TST)
L 2000 II mono (EKO & TST)
L 2200 II tri (EKO & TST)
L 2600 II tri (TST)

FABRICADO NO BRASIL

abril/2005

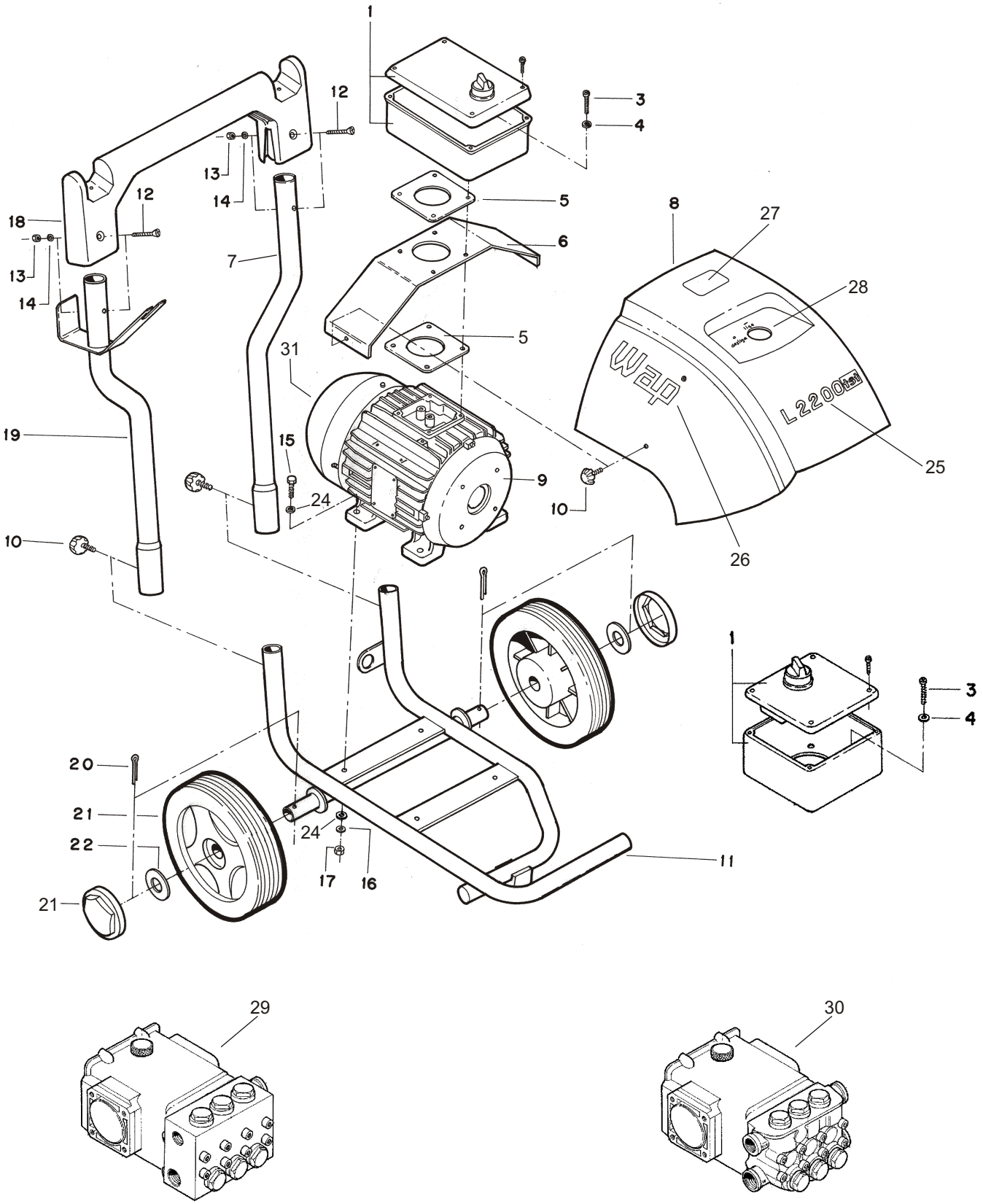
1
3
4
12
13
14
12
18
13
14
5
6
7
8
27
28
5
31
19
15
24
9
10
10
25
26
1
3
4
20
21
22
21
24
17
16
11
29
30

Vista Geral

POS.	QTDE.	CÓDIGO	DESCRIÇÃO
1	1	70000252	caixa de comando cpl L 1600 c/ parafusos
	1	44310010	caixa de comando cpl L 2000, 2200, 2600 c/ parafusos
3	4	12615600	parafuso M5 x 20 CP FC ZN
4	4	70007046	arruela lisa M5
5	2	70020153	borracha de vedação 80 x 80 x 5mm
6	1	27000694	chapa fixação capô L 1600
6	1	70000231	chapa fixação capô L 2000,2200,2600
7	1	27000693	alavanca esquerda L 1600
7	1	70000258	alavanca esquerda L 2000,2200,2600
8	1	70000278	capô L 1600
8	1	70020092	capô L 2000,2200,2600
9	1	42164000	motor L 1600 monofásico 220V - 2,5cv - 90L
9	1	42165000	motor L 1600 trifásico 220V / 380V - 3,0cv - 90L
9	1	42154000	motor L 2000 monofásico 220V - 3,0cv - 100L
9	1	42153000	motor L 2200 trifásico 220V / 380V - 5,0cv - 100L
9	1	42166000	motor L 2600 trifásico 220V / 380V - 7,5cv - 100L
10	4	70020030	manípulo 22 M5 x 10
11	1	27000690	chassis L 1600
11	1	70000226	chassis L 2000,2200,2600
12	2	70007007	parafuso M6 x 40
13	2	14127100	porca sextavada M6
14	2	41511000	arruela lisa M6
15	4	70007010	parafuso sextavado M8 x 35
16	4	70001008	arruela de pressão 8mm
17	4	14144000	porca sextavada M8
18	1	W4362500	alça lavadora Wap
19	1	27000692	alavanca direita L 1600
19	1	70000228	alavanca direita L 2000,2200,2600
20	2	21532060	pino trava cupilha 3/16
21	2	70000250	roda 200 x 40 preta L 1600 com calota
21	2	70020032	roda 250 x 55 preta L 2000,2200,2600 com calota
22	2		arruela lisa da roda (cód. Fornecedor 27000677)
24	4	50186000	arruela lisa M8
25	1	70050130	adesivo modelo L 1600 EKO
25	1	70050131	adesivo modelo L 1600 TST
25	1	70050132	adesivo modelo L 2000 EKO
25	1	70050133	adesivo modelo L 2000 TST
25	1	70050135	adesivo modelo L 2200 EKO
25	1	70050134	adesivo modelo L 2200 TST
25	1	70050136	adesivo modelo L 2600 TST
26	2	30001809	adesivo Wap 135 x 76mm
27	1	70052000	adesivo alerta
28	1	70050137	adesivo liga/desliga
29	1	70020140	bomba WB1 cabeçote alumínio L 1600 monofásica
30	1	70020130	bomba WB2 cabeçote latão L 2000
30	1	70020135	bomba WB3 cabeçote latão L 2200
30	1	70020145	bomba WB4 cabeçote latão L 2600
30	1	70020131	bomba WB5 cabeçote alumínio L 1600 trifásica
31	1	61062001	ventoinha motor L

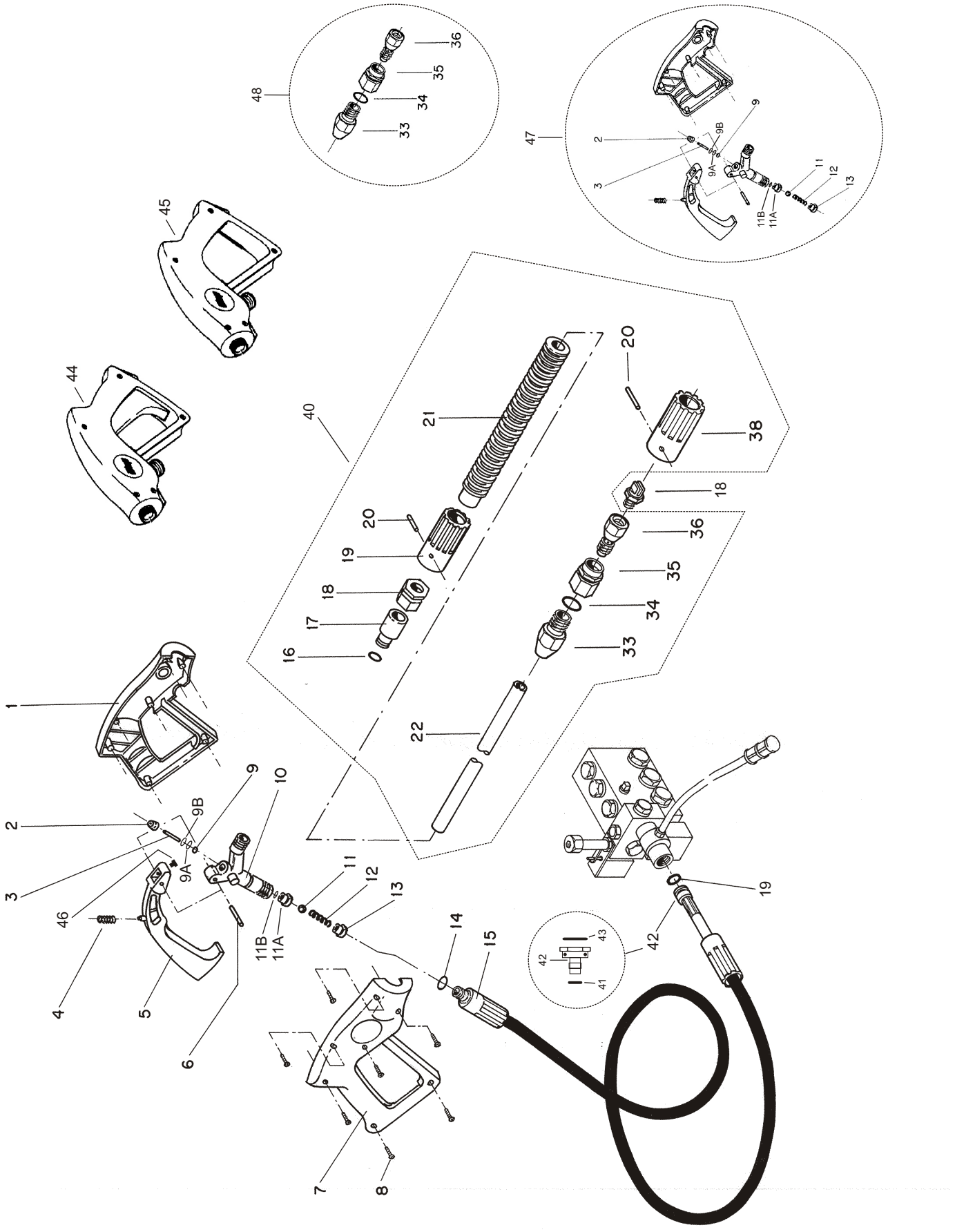
1
2
3
4
5
6
7
8
9
9A
9B
10
11
11A
11B
12
13
14
15
16
17
18
19
20
21
22
33
34
35
36
38
40
41
42
43
44
45
46
47
48

POS.	QTDE.	CÓDIGO	DESCRIÇÃO
1	1	70060021	capa pistola esquerda
2	1	70060015	guia pistão pistola
3	1	70060013	pistão pistola
4	1	70060022	mola do gatilho
5	1	70060023	gatilho
6	1	70060012	pino do gatilho
7	1	70060019	capa pistola direita
8	7	70020120	parafuso AA 3,5 x 19 CP-FC ZN
9	1	63621820	o-ring 7,65 x 1,78
9A	1	42773001	o-ring 2,9 x 1,78
9B	1	70060018	anel parback 6 x 3 Nylon
10	1	70060011	corpo válvula pistola
11	1	74019100	esfera inox
11A	1	70060014	porta esfera
11B	1	63621820	o-ring 7,65 x 1,78
12	1	70060017	mola válvula pistola
13	1	70060016	porta mola válvula pistola
14	1	63622230	o-ring 10,82 x 1,78
15	1	61115000	mangueira ap L 1/4 cpl 10m
16	1	63624790	o-ring 7,59 x 2,62
18	1	41394000	bico ap L1600 mono, L1600 tri, L 2200, L 2600 - bico 1505
18	1	44415055	bico ap L 2000 - bico 15055
19	1	49587000	o-ring 20,35 x 1,78
40	1	70018005	lança cpl (17,18,19,20,21,33,34,35,36,38)
41	1	30010603	o-ring 8 x 2 (venturi)
42	1	70020053	venturi D-2,4x1,7 L 2200
43	1	43445000	o-ring 14 x 2 (venturi)
44	1	61035000	pistola cpl Wap **TST** (com gatilho)
45	1	61035001	pistola cpl Wap **EKO** (sem gatilho)
46	1	70020121	inserto gatilho pistola
47	1	61041000	kit reparo da pistola (2,3,9,9A,9B,11,11A,11B,12,13)
48	1	66554433	kit reparo bico combinado (33,34,35,36)

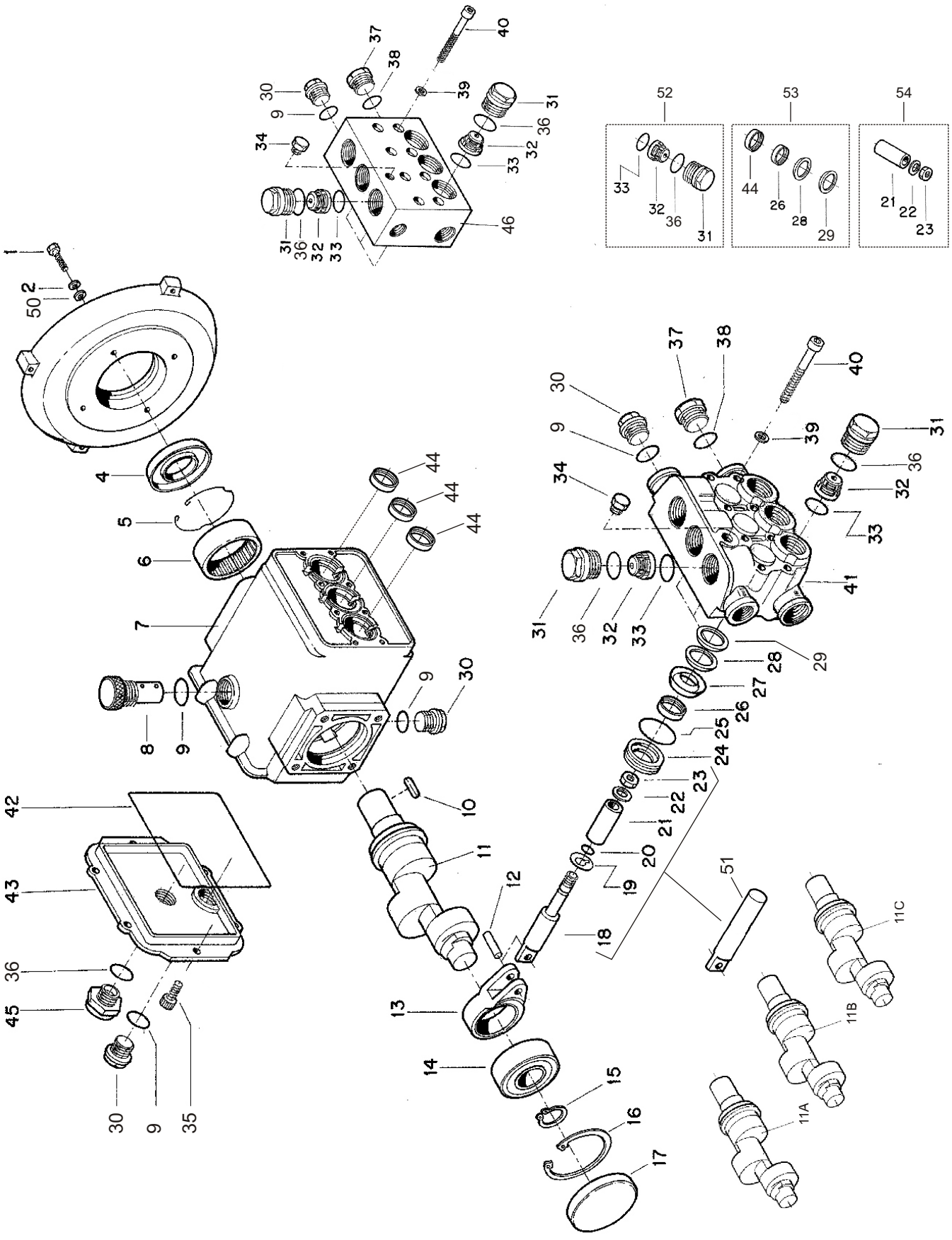
1
2
50
4
5
6
7
8
9
30
42
43
36
45
35
44
10
11
12
13
14
15
16
17
18
19
20
21
22
23
24
25
26
27
28
29
31
32
33
34
36
37
38
39
40
41
46
51
52
53
54
11A
11B
11C

Bomba

POS.	QTDE.	CÓDIGO	DESCRIÇÃO
1	4	70007009	parafuso sextavado M8 x 25 ZN CL 8.8
2	4	70001008	arruela de pressão 8mm ZN
4	1	41019510	retentor 25 x 52 x 7 bomba BR
5	1	13210800	anel segurança rolamento bomba
6	1	13211900	rolamento agulha HK 4516
7	1	17800100	carcaça bomba L
8	1	70020123	tampão com respiro 3/8 BSP
9	1	15001100	o-ring 14 x 1,78
10	1	13805200	chaveta 7 x 8x 2,5
11	1	17801500	virabrequim 7,5 L 2200
11A	1	17801800	virabrequim 5,25 L 2600
11B	1	17801700	virabrequim 6,5 L 1600 trifásica, L 2000
11C	1	17801600	virabrequim 5,75 L 1600 monofásica
12	3	17800500	pino biela bomba
13	3	17800400	biela bomba
14	1	74011550	rolamento esfera 6304
15	1	17805500	anel elástico eixo 19mm DIN 472
16	1	12607900	anel segurança bomba DIN 471
17	1	12667400	tampa lateral bomba
18	3	17800600	haste pistão L 2000,2200,2600
19	3	12600910	arruela de latão sep pistão
20	3	48048000	o-ring 4,48 x 1,78
21	3	17800700	pistão cerâmico 15 x 8 x 35mm
22	3	12601000	arruela cobre pistão 8,2 x 13 x 0,5mm
23	3	14144000	porca sextavada M8 ZN
24	3	17800900	guia pistão central L
25	3	42773000	o-ring 23,52 x 1,78
26	3	12604400	gaxeta 15 x 22 x 5,5 mole
27	3	17801000	guia pistão posterior L
28	3	12601300	gaxeta 15 x 28 x 4 x 6,5 (chevron / viton)
29	3	17801300	anel pressão gaxeta
30	3	19807400	tampão latão 3/8" BSP
31	6	12601620	tampão M22 x 1,5 válvula sucção / pressão
32	6	12690500	válvula sp L
33	6	70061001	o-ring 15,54 x 2,62
34	1	62030100	tampão 1/8" BSP
35	6	50173000	parafuso allen M6 x 16 ZN
36	6	96016000	o-ring 17,8 x 2,62
37	1	82036100	tampão latão 1/2" BSP
38	1	18010100	o-ring 17,5 x 2,0
39	8	13815500	arruela cônica estriada 6,4
40	8	13227300	parafuso allen M6 x 60 ZN
41	1	17800200	cabeçote latão L 2000,2200,2600
42	1	17805100	o-ring 108 x 3
43	1	17890100	tampa frontal L
44	3	48445000	retentor 14,2 x 24 x 5 viton
45	1	70020003	visor óleo 1/2" AL com o-ring
46	1	70020127	cabeçote alumínio L 1600
50	4	50186000	arruela lisa M8
51	3	70020126	pistão maciço L 1600
52	1	18640000	kit válvula s/p (6 x posição nº 32,33,36)
53	1	33044445	kit vedação bomba (3 x posição nº 44,26,28,29)
54	1	27390000	kit pistão cerâmica (3 x posição 21,22,23)

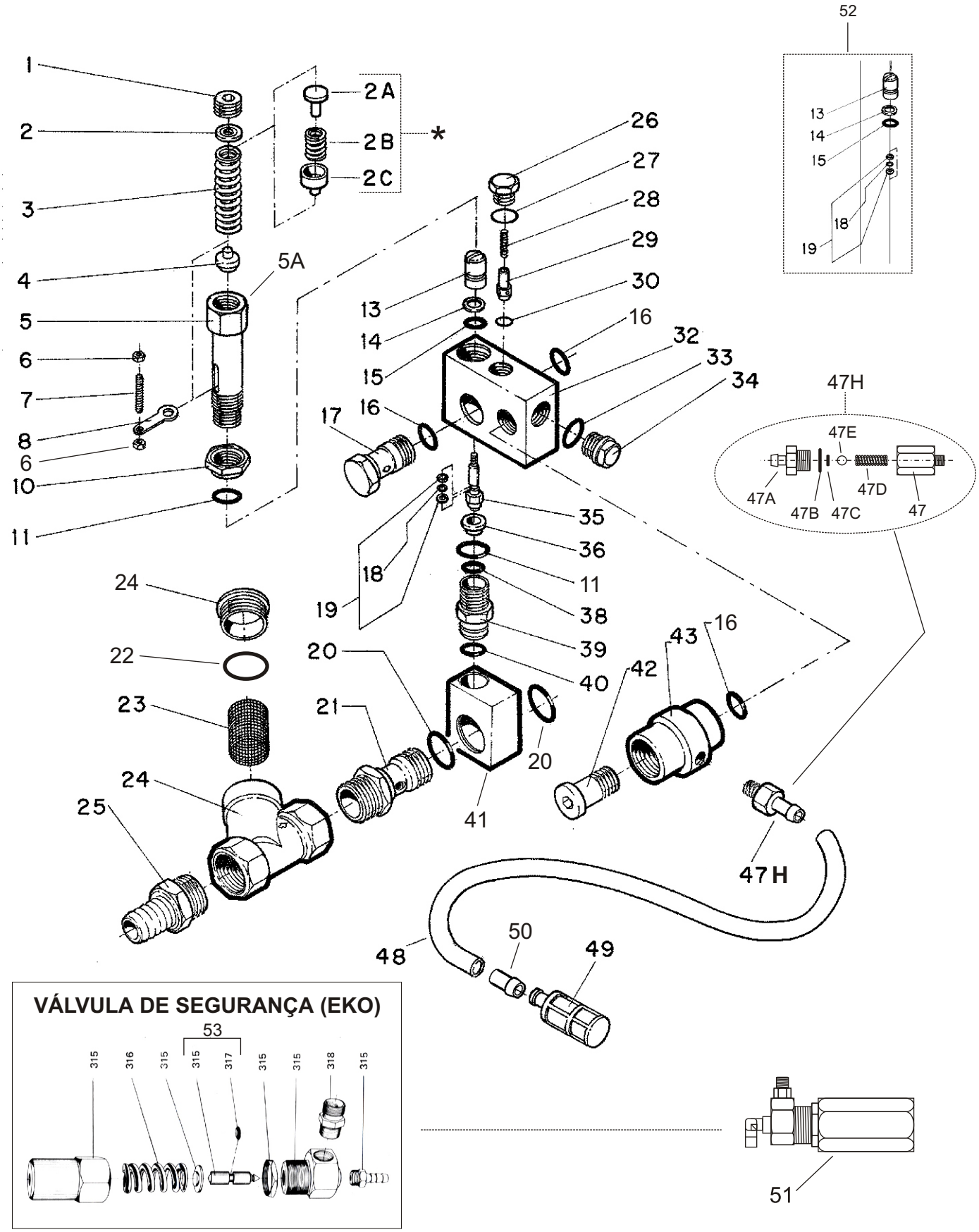

* válido somente para equipamentos monofásicos produzidos até janeiro de 2004 (2A,2B,2C)

POS.	QTDE.	CÓDIGO	DESCRIÇÃO
1	1	70020151	parafuso regulador mola BPS
2	1	70020114	arruela encosto mola BPS
2A	1	*	guia superior mola superior válvula BPS L1600
2B	1	*	mola superior BPS L1600
2C	1	*	guia inferior mola superior válvula BPS L1600
3	1	50016400	mola compressão válvula BPS L 1600,2000 (longa)
3	1	70020103	mola compressão válvula BPS L 2200,2600 (curta)
4	1	70020116	base mola BPS
5	1	70020160	guia da mola torre L 1600,2000 (longa)
5A	1	70020113	guia da mola torre L 2200,2600 (curta)
6	2	70020152	porca 3/16"
7	1	70020151	parafuso allen SC 3/16" x 1"
8	1	70020117	acionador microswitch BPS
10	1	40973000	contra-porca guia mola BPS 15/16 x 20 x 1
11	2	37560000	o-ring 13,94 x 2,62
13	1	70020112	porca pistão válvula BPS superior
14	1	70000235	anel parback 8 x 11 x 1,5
15	1	63621820	o-ring 7,65 x 1,78
16	3	70061001	o-ring 15,54 x 2,62
17	1	70020108	parafuso oco 3/8 x 42
18	1	70020154	o-ring 3,9 x 1,8
19	2	70000236	anel parback 4 x 7 x 1,5
20	2	40980000	o-ring 20,3 x 2,6
21	1	70020106	conexão entrada sucção BPS
22	1	70020024	o-ring 28,3 x 1,78
23	1	70060020	elemento filtrante Y 3/4"
24	1	70060010	corpo filtro Y 3/4"
25	1	70000112	espigão 3/4"
26	1	40991000	tampão carcaça BPS L
27	1	63622230	o-ring 10,82 x 1,78
28	1	70020102	mola válvula retenção 27,5 x 5,5
29	1	70020118	válvula retenção BPS
30	1	70000237	o-ring 4,42 x 2,62
32	1	70020107	corpo BPS
33	1	15001100	o-ring 14 x 1,78
34	1	19807400	tampão lateral 3/8" carcaça BPS L
35	1	70020111	pistão válvula BPS
36	1	70020110	assento Inox válvula BPS
38	1	63622230	o-ring 10,82 x 1,78
39	1	70020109	conexão bloco carcaça M18 x 1,5
40	1	70061004	o-ring 10,77 x 2,62
41	1	70020105	bloco união BPS
42	1	70000238	tampão de ajuste 3/8" BPS
43	1	70000239	conexão de saída água válvula BPS M27 x 1,5
47	1	61214710	BICO INJET SHAMP PROF 1800
47A	1	61242460	CORP INJ SHAMP PROF 1800
47B	1	32000013	O-RING 11,1X1,78 70SH
47C	1	32000015	O-RING 5,8X1.5
47D	1	26025030	MOLA INJ SHAMP PROFI 1800
47E	1	17600900	ESFER ACO INOX D6
47 H	1	61214700	INJ. SHAMP CPL (POS 47 a 47E)
48	1	70013001	mangueira cristal 1/4 x 2,0 cpl
49	1	64141251	filtro sucção aditivo
50	1	70000111	espigão mangueira 3/8"
51	1	70008002	válvula de segurança L EKO
52	1	62425566	kit reparo vedação BPS (13,14,15,18, **19 (2x)**)
	1	70020150	válvula by pass L 1600, L 2000 completa
	1	61081000	válvula by pass L 2200, L 2600 completa
53	1	70020330	pistão válvula de segurança Wap com O-Ring

* válido somente para equipamentos monofásicos produzidos até janeiro de 2004

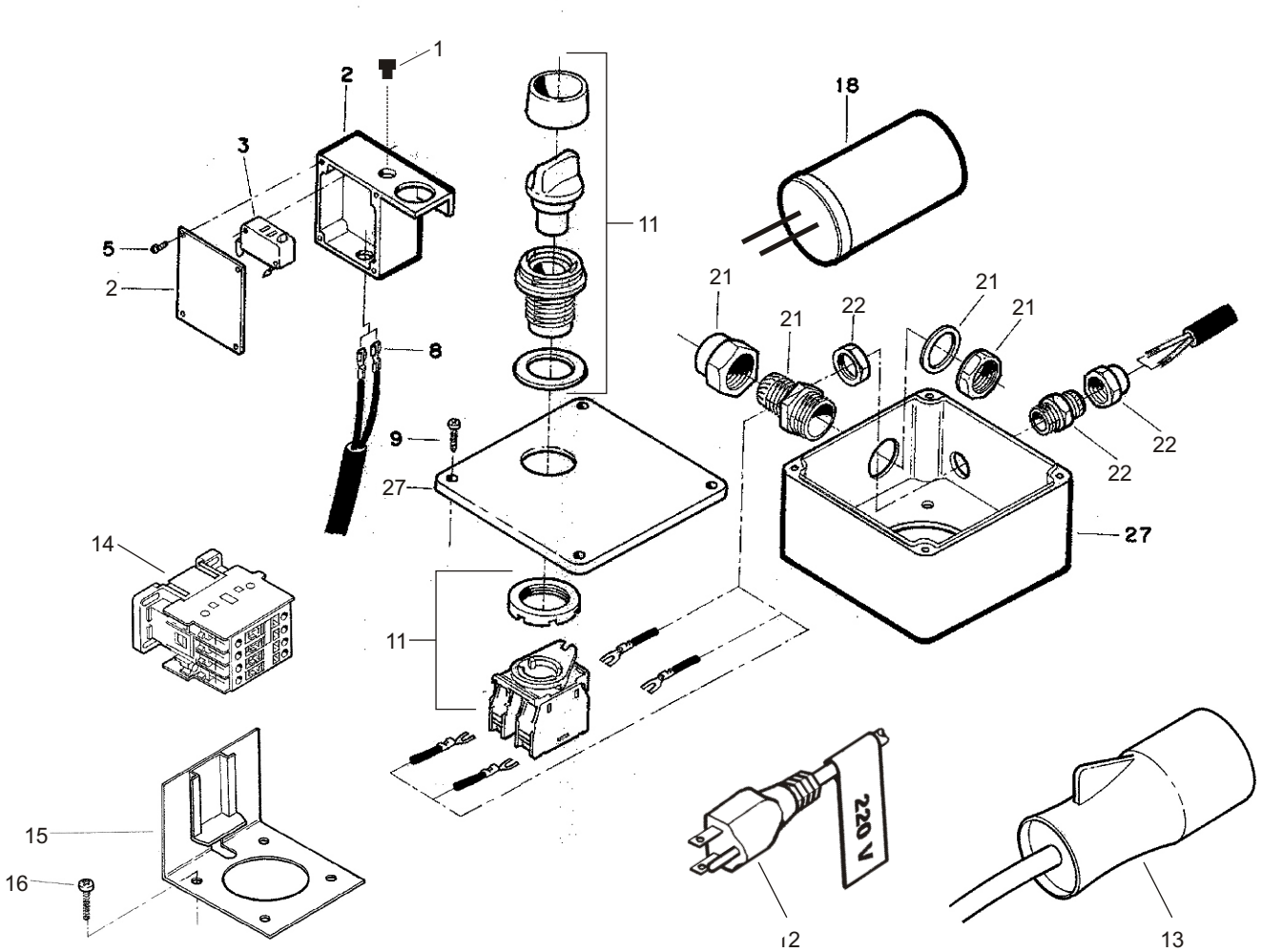
1
2
3
5
2
8
9
27
11
18
21
21
22
21
21
22
22
27
14
11
15
16
220 V
12
13

POS.	QTDE.	CÓDIGO	DESCRIÇÃO
1	1	70000181	borracha vedação micro
2	1	70000276	caixa com tampa microswitch
3	1	38215100	microswitch
5	4	70020155	parafuso AA 2,9 x 9,5 FC-CP ZN
8	1	70000260	cabo microswitch 2 x 1,5 670mm
9	4	50165000	parafuso AA 3,5 x 16 FC-CP ZN
11	1	70000254	botão comutador man curta PT "0,1"
12	1	70000313	cabo elétrico com plugue monofásico 220V
13	1	44061000	cabo elétrico com plugue trifásico 220V (azul)
	1	44061012	tomada trifásica (azul)
13	1	44061010	cabo elétrico com plugue trifásico 380V/440V (vermelho)
	1	44061014	tomada trifásica (vermelha)
14	1	70008003	contactora CWM 09.10 L 1600 trifásico 220V
14	1	70008007	contactora CWM 09.10 L 1600 trifásico 380V
15	1	27000818	base contactor L
16	1	12615600	parafuso M5 x 20 CP-FC ZN
18	1	41464000	capacitor 50mF L 1600 monofásico
21	1	70006002	prensa cabo PG 13,5 cz
22	1	70006010	prensa cabo PG 9 cz
27	1	70000252	unidade combinada 100 x 100 x 60

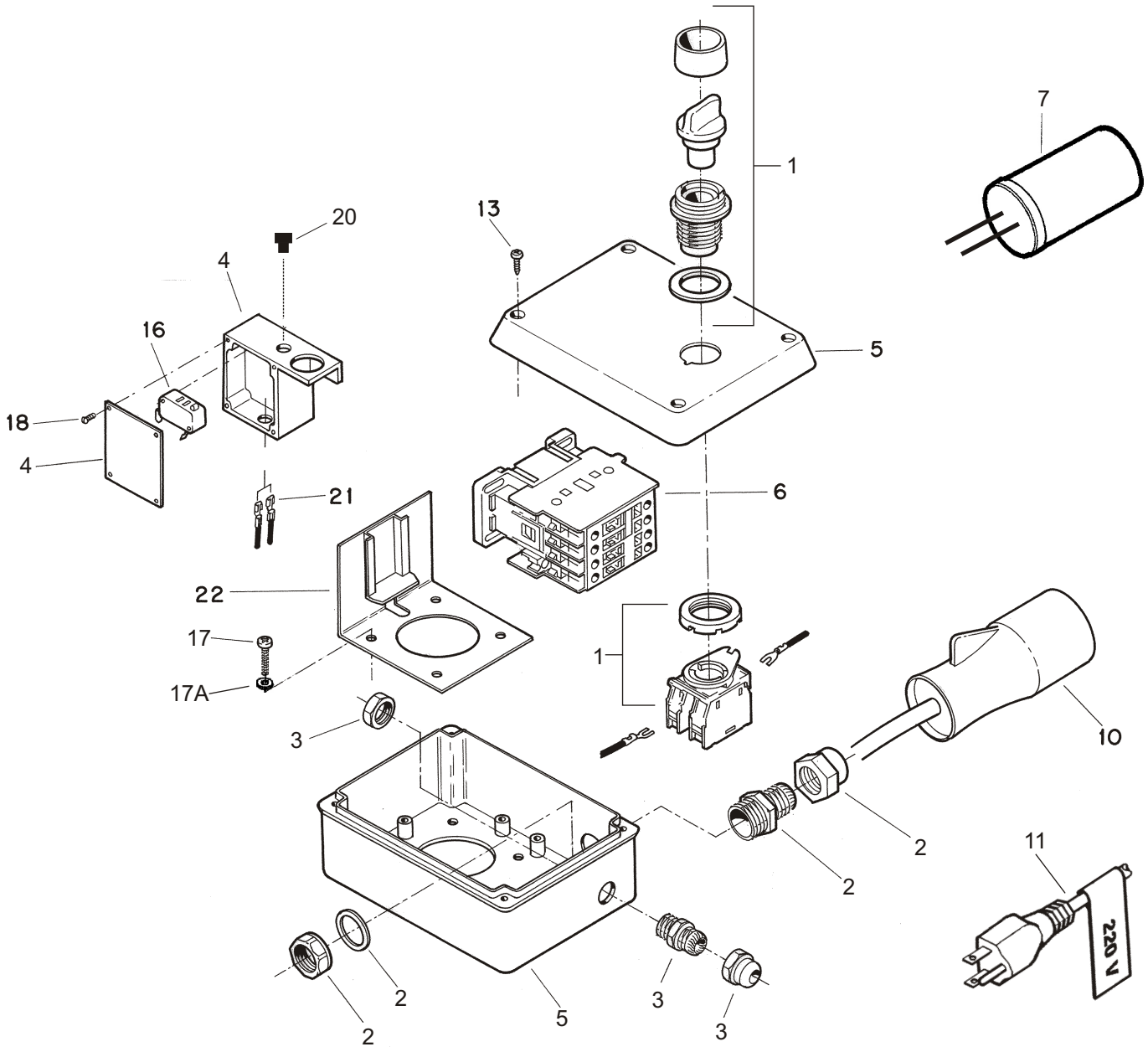
7
1
13
20
4
16
18
4
5
21
6
22
17
17A
1
3
10
2
2
11
2
2
5
3
3
220 V

POS.	QTDE.	CÓDIGO	DESCRIÇÃO
1	1	70000254	botão comutador man curta PT "0,1"
2	1	70006002	prensa cabo PG 13,5 cz
3	1	70006010	prensa cabo PG 9 cz
4	1	70000276	caixa com tampa microswitch
5	1	44310010	unidade combinada 152 x 107 x 70
6	1	44057300	chave contactora CWM 18.10 220V L2200
6	1	70008012	chave contactora CWM 18.10 380V L2200
6	1	70008014	chave contactora CWM 25.10 220V L2600
6	1	70008018	chave contactora CWM 25.10 380V L2600
7	2	43035035	capacitor 35mF L2000
10	1	44065000	cabo elétrico com plugue trifásico 220V (azul) - L 2200
	1	44061012	tomada trifásica (azul) - L 2200
10	1	44061010	cabo elétrico com plugue trifásico 380V/440V (vermelho) - L 2200
	1	44061014	tomada trifásica (vermelha) - L 2200
10	1	70008154	cabo elétrico com plugue trifásico 220V (azul) - L 2600
	1	44061017	tomada trifásica (azul) - L 2600 32A
10	1	70008156	cabo elétrico com plugue trifásico 380V (vermelho) - L 2600
	1	44061020	tomada trifásica (vermelha) - L 2600 32A
11	1	70000313	cabo elétrico com plugue monofásico 220V L 2000
13	4	70006099	parafuso AA 4 x 25 CP-FC ZN
16	1	38215100	microswitch
17	4	12615600	parafuso M5 x 20 CP-FC ZN
17A	4	70007046	arruela lisa DIN 125 ZN
18	4	70020155	parafuso AA 2,9 x 9,5 FC-CP ZN
20	1	70000181	borracha vedação micro
21	1	70000260	cabo microswitch
22	1	27000818	base contactor L

L 1600 & L 2000 EKO 220V monofásico

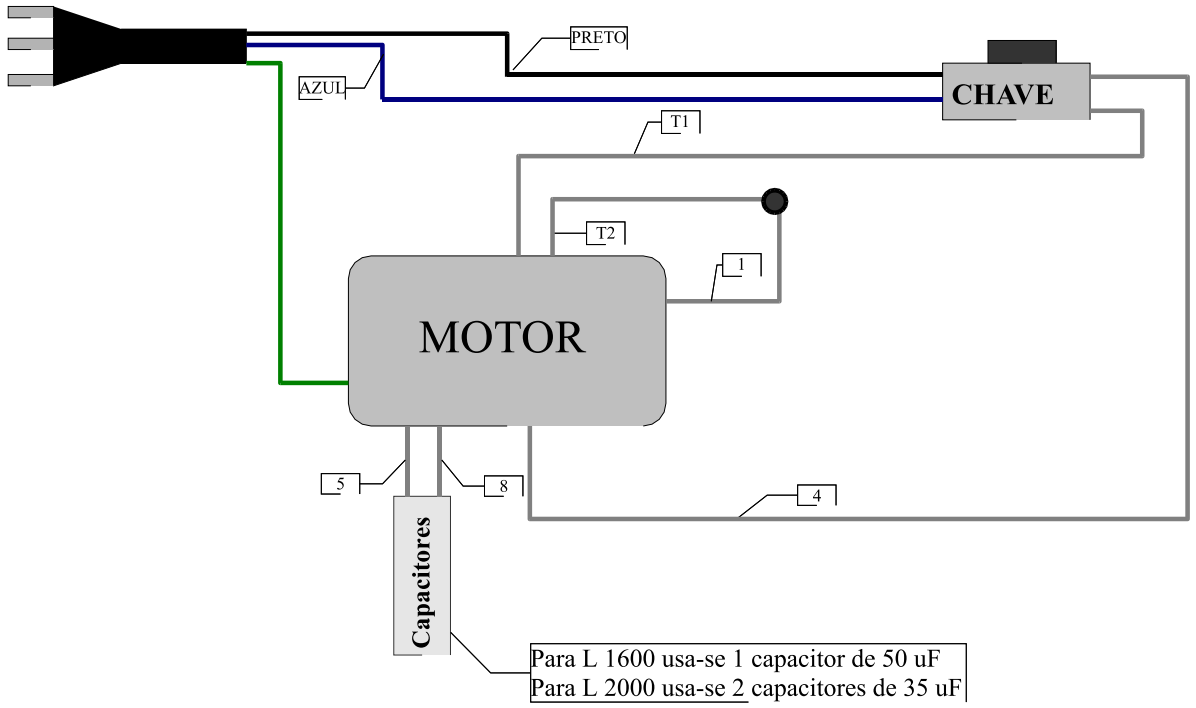

L 1600_TST 220V monofásico

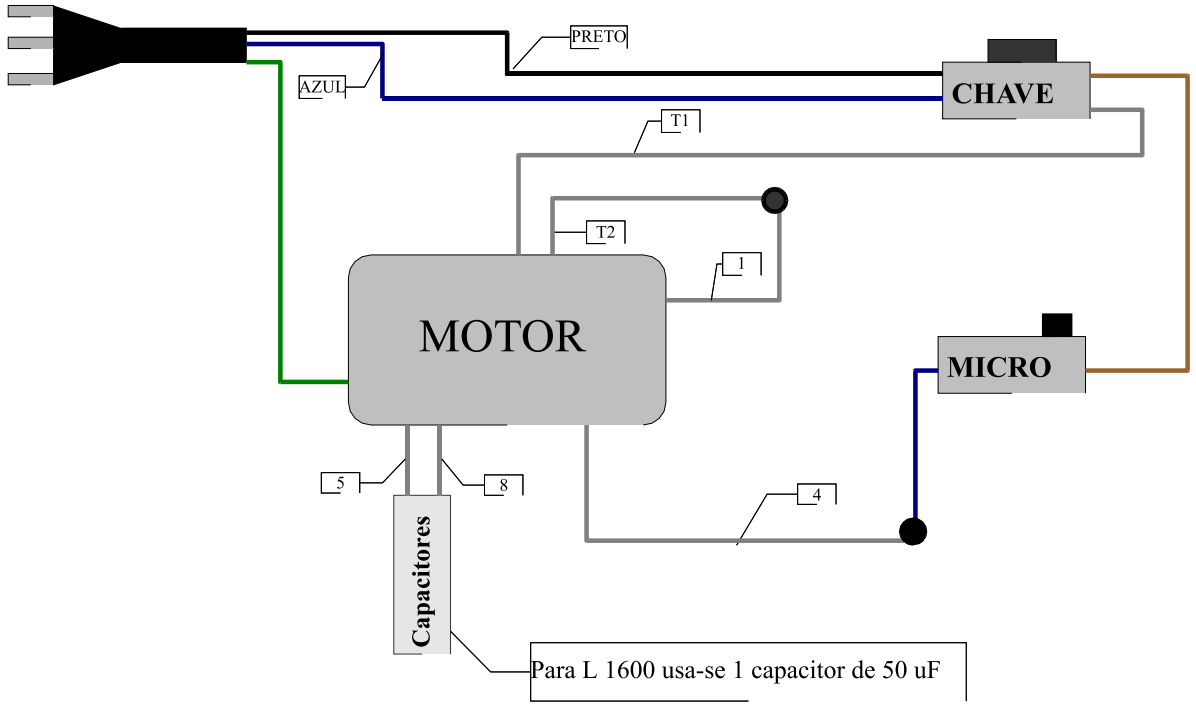

L 2000 TST 220V monofásico

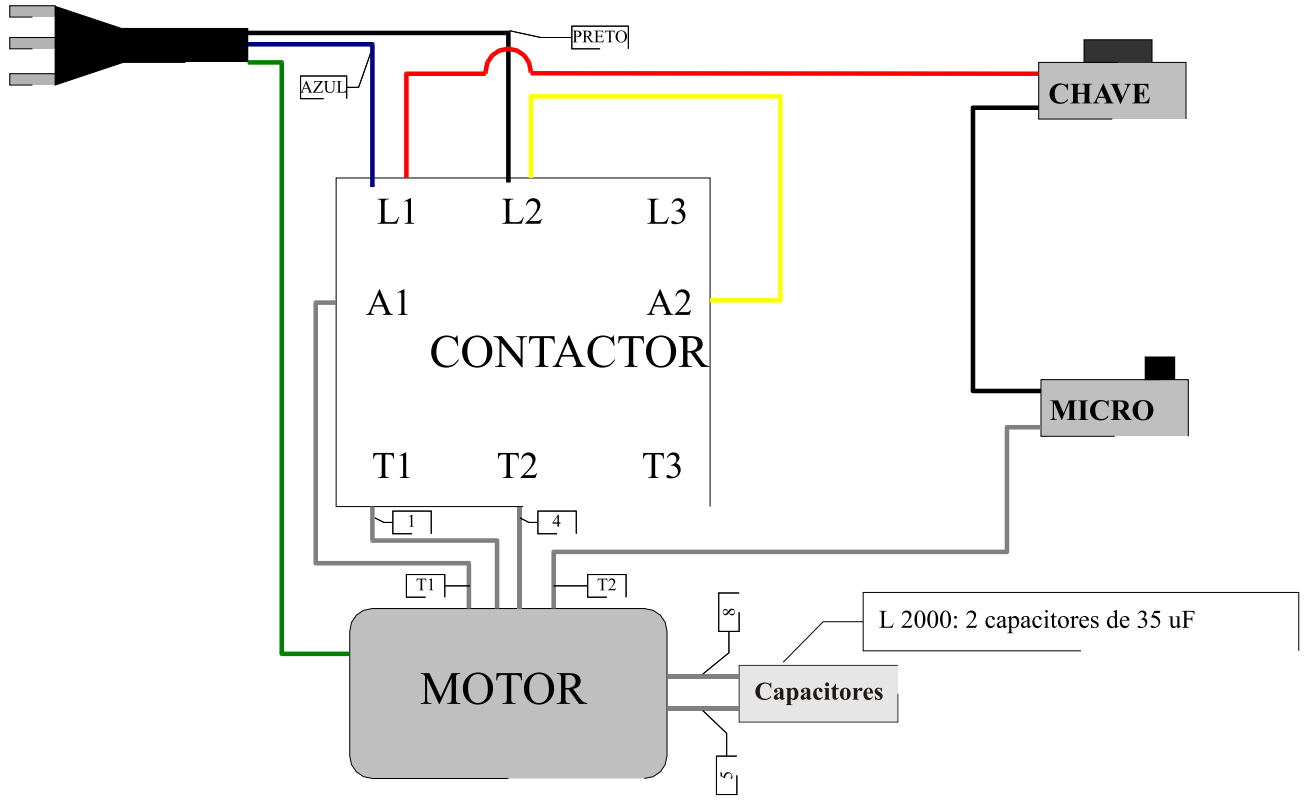

L 1600 & L 2200 EKO 220V trifásico

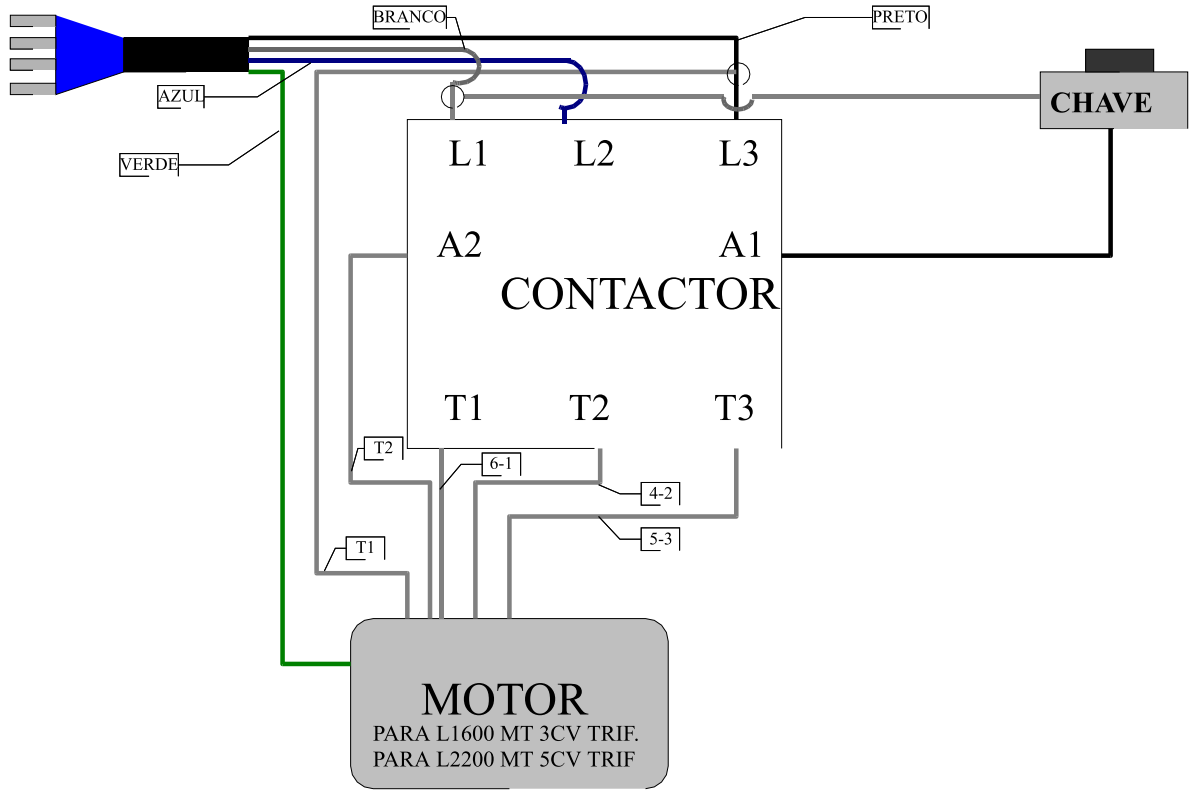

L 1600 & L 2200 EKO 380V trifásico

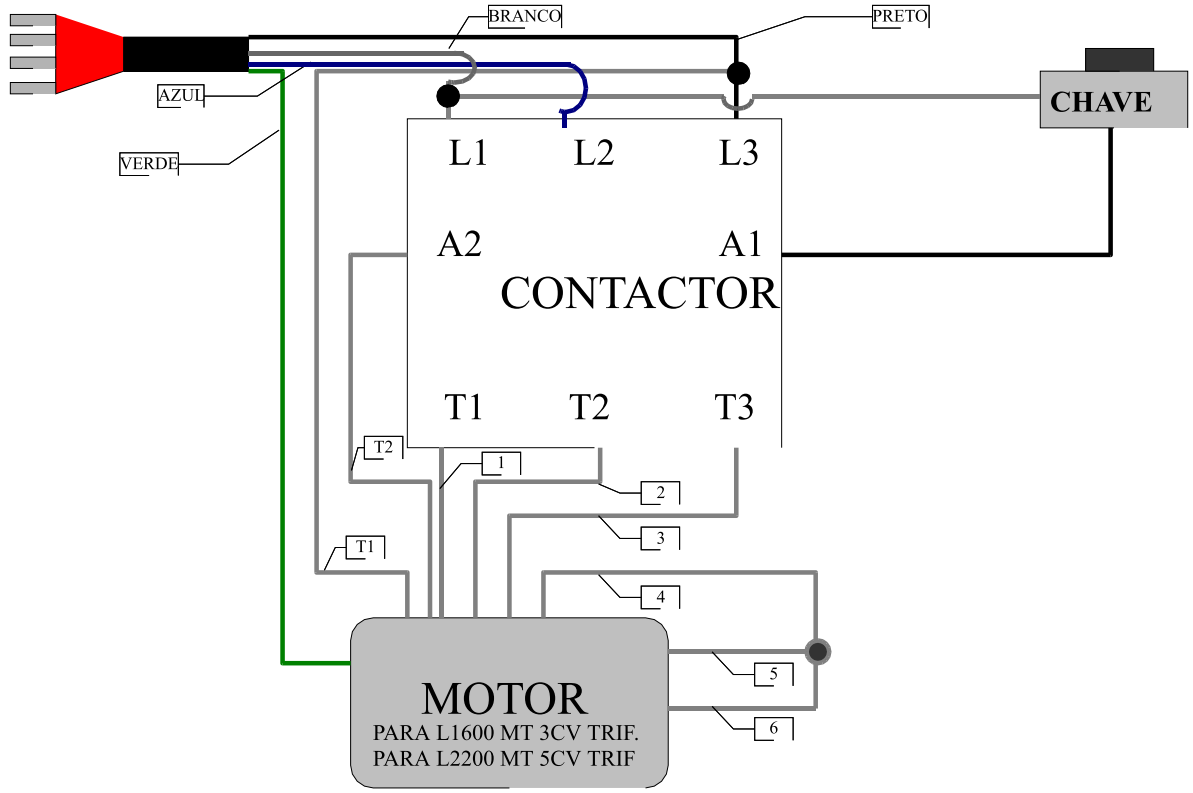

L 1600 & L 2200 & L 2600 TST 220V trifásico

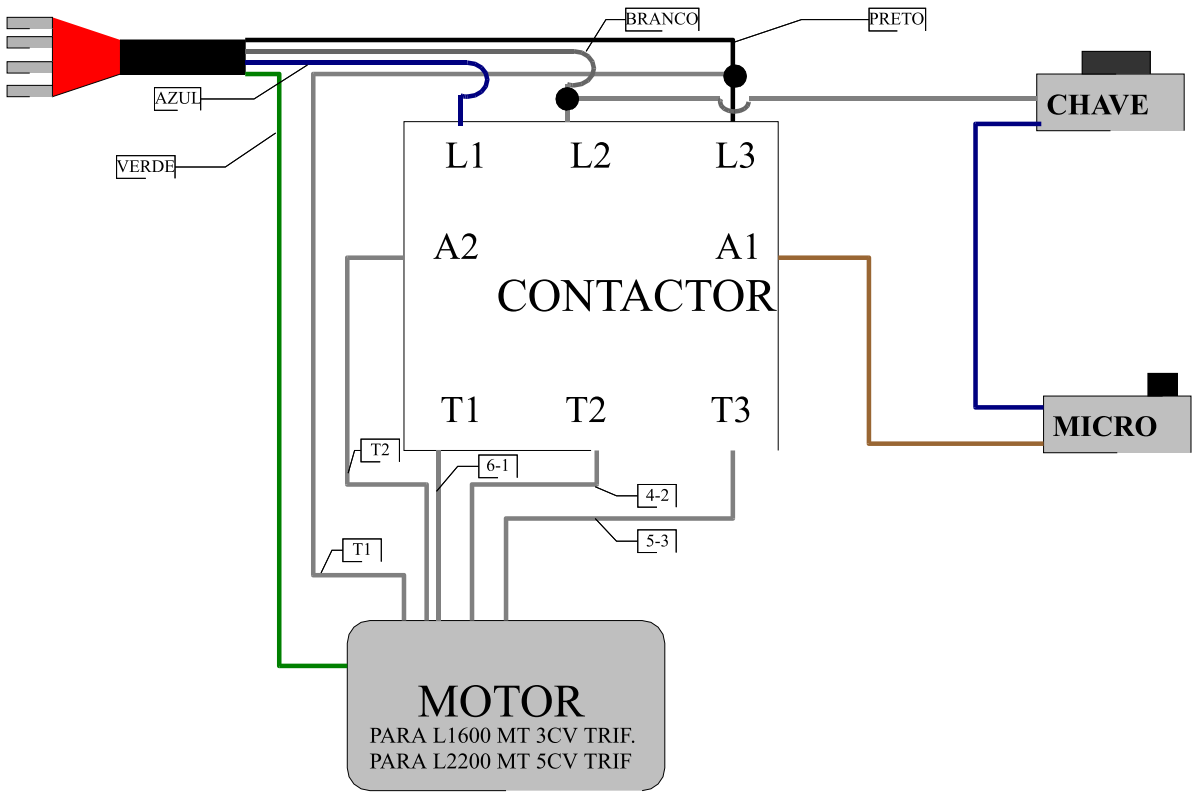

L 1600 & L 2200 & L 2600 TST 380V trifásico

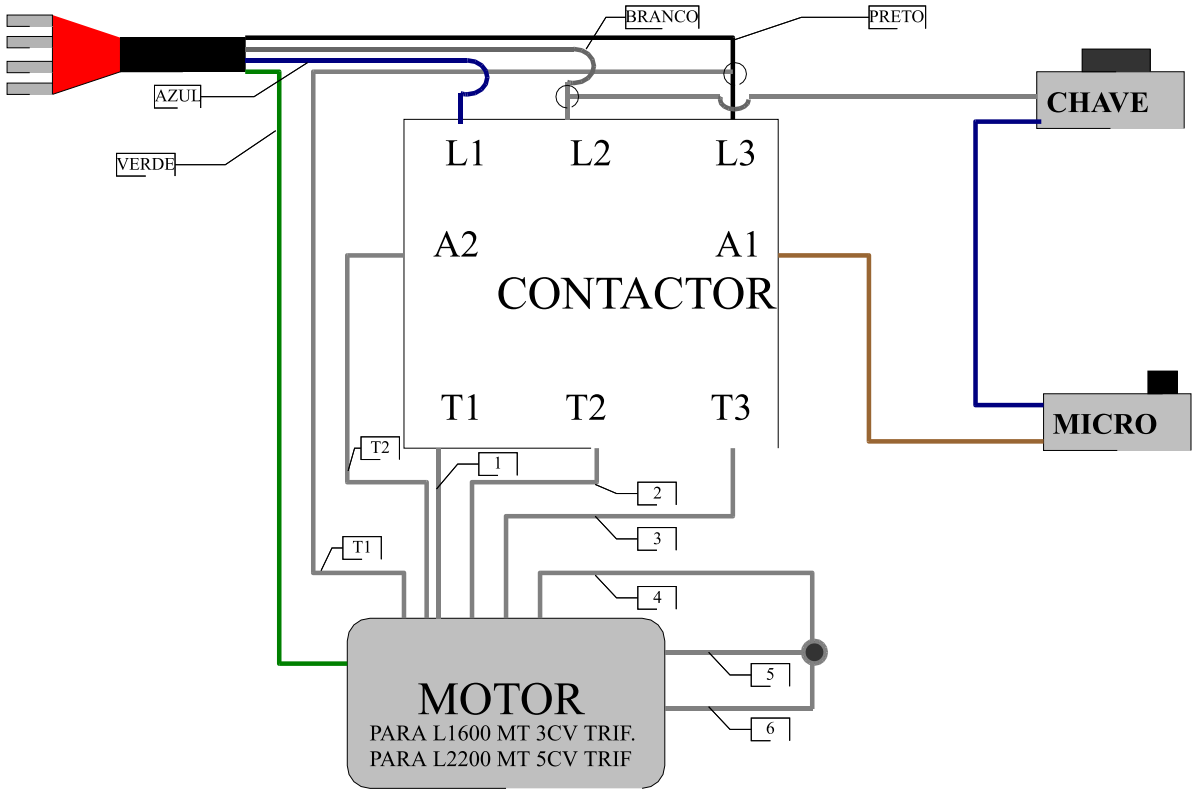

Wap do Brasil Ltda.
Rua das Palmeiras, 350
83.705-500 - Araucária - Paraná - Brasil
Tel.: (41) - 2106 - 7400 / Fax: (41) - 2106 - 7403 / 7404
wap@wapdobrasil.com.br
www.wapdobrasil.com.br